Gladkokken GK9757 1200W 145X210MM 20页说明书 2026-9-23宋 修改(去黄底)

Gladkokken

STAND BLENDER

BRUKSANVISNING GK-9757
INSTRUCTION MANUAL GK-9757



220 – 240V ~ 50 – 60Hz, 1200W

Ta vare på denne bruksanvisningen for fremtidig bruk.

Jeg elsker å spre matglede

Derfor har jeg laget kjøkkenredskaper jeg selv liker å bruke – som gjør det lettere å lykkes med matlagingen. Med kvalitetsprodukter blir kjøkkenet et sted det er gøy å være.



Sorting Guide
Electrical and electronic equipment contains materials, components, and substances that can be hazardous and harmful to human health and the environment if waste from electrical and electronic equipment (WEEE) is not disposed of properly. Products labeled with the "crossed-out wheeled bin" are electrical and electronic equipment. The crossedout wheeled bin symbol indicates that waste from electrical and electronic equipment must not be disposed of with unsorted household waste but must be collected separately. For this purpose, all municipalities have established collection schemes where waste from electrical and electronic equipment can be delivered free of charge by citizens at recycling stations or other collection points or picked up directly from households. Further information can be obtained from the municipality's technical administration.
Manufactured for and imported by:

Cleaning and Care

There are no user-serviceable parts inside this product.

If service is required, contact a qualified service centre.

1. Always unplug the blender before cleaning.
2. Clean the blender immediately after use. Do not let food dry inside the jar, as this makes cleaning more difficult.
3. Add a small amount of warm soapy water to the jar and run the blender on “P” (Pulse) for a few seconds. Then empty the jar.
4. Remove all detachable parts. Take the jar off the motor base. The jar holder cannot be removed and must be cleaned together with the jar. (See Fig. 5)
5. Wash the measuring cup, lid, sealing ring, jar, and blade assembly by hand or in the dishwasher. Maximum dishwasher temperature: 70°C. Dry all parts thoroughly.
6. Clean the blades carefully with warm soapy water, then rinse well.
    - Do not touch the sharp blades.
    - Do not immerse the blade assembly in water.
    - Let the blades dry upside down, out of reach of children.
7. Wipe the motor base with a damp cloth and dry thoroughly.
    - Use a non-abrasive cleaner for stubborn stains.
    - If liquid spills into the motor base, unplug the unit immediately and dry it completely.

Caution

- Do not immerse the motor base in water or any liquid. Risk of electric shock.
- Do not use abrasive cleaners or scouring pads.
- Do not place the motor base in a dishwasher.

Viktige sikkerhetsinstruksjoner

Når du bruker denne blenderen, må du alltid følge disse grunnleggende sikkerhetsreglene:

1. Les alle instruksjoner før bruk.
2. Kontroller at spenningen på produktet samsvarer med strømuttaket ditt.
3. Ikke la ledningen henge over kanten av et bord eller komme i kontakt med varme overflater.
4. Ikke bruk apparatet hvis ledningen eller støpselet er skadet, eller hvis apparatet ikke fungerer som det skal. Kontakt et autorisert serviceverksted.
5. Hvis strømledningen er skadet, må den byttes av produsenten eller en kvalifisert tekniker.
6. Ha alltid tilsyn når apparatet brukes i nærheten av barn.
7. Ikke berør bevegelige deler.
8. Hold hender og redskaper unna beholderen under bruk. Bruk kun skrape når blenderen er slått av.
9. Bruk kun tilbehør som er anbefalt av produsenten.
10. Trekk ut støpselet når apparatet ikke er i bruk, før montering og før rengjøring. Trekk alltid i støpselet – ikke i ledningen.
11. Sett aldri knivdelen på motoren uten at beholderen er montert.
12. Dette apparatet skal ikke brukes av personer med reduserte fysiske, sensoriske eller mentale evner uten tilsyn.
13. Barn må ikke leke med apparatet.
14. Ikke la apparatet stå uten tilsyn når det er i bruk.
15. Vent til knivene har stoppet helt før du fjerner beholderen.
16. Bruk alltid blenderen med lokket riktig på plass.
17. Plasser apparatet på en stabil, tørr og jevn overflate.
18. Hold apparatet borte fra varmekilder som komfyr og ovn.
19. Ikke bruk apparatet utendørs.
20. Bruk kun apparatet til det det er beregnet for.

Merk

Det kan oppstå en svak lukt første gang du bruker produktet. Dette er normalt og vil forsvinne etter noen gangers bruk.

Advarsel

- Feil bruk kan føre til skade.
- Vær forsiktig med de skarpe knivene.
- Vær forsiktig ved tømming og rengjøring.

Forsiktig

Sørg for at blenderen er slått av før du tar den av basen.

Bli kjent med blenderen
Kun til husholdningsbruk

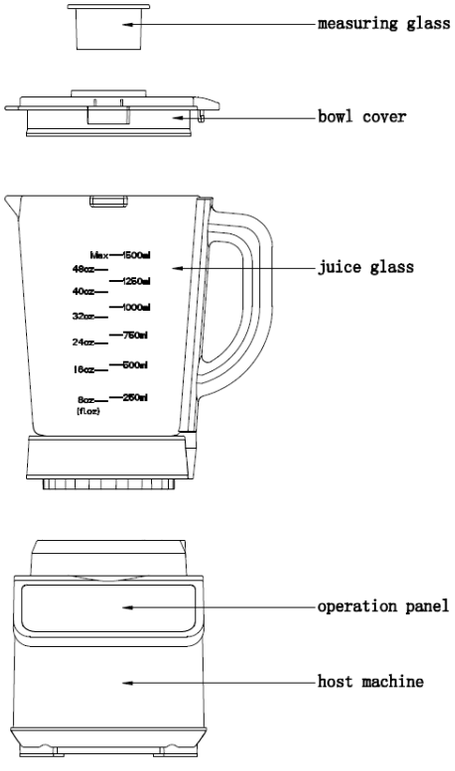

Please see Norwegian translations for above figure:

- Målebeger *(measuring cup)*
- Lokk *(bowl cover)*
- Blenderkanne *(juice glass)*
- Kontrollpanel *(operation panel)*
- Motorbase (*host machine)*

Før første bruk, rengjør alle deler som kommer i kontakt med mat.
Se avsnittet “Rengjøring og vedlikehold” (Rengjøring og vedlikehold).

- Press and hold for a few seconds, then release. Repeat until you get the desired result.
- To add ingredients during use, remove the measuring cup and add ingredients through the lid opening.
  (See Fig. 4)
- When you reach the desired consistency, press “Start/Stop” to stop the blender.

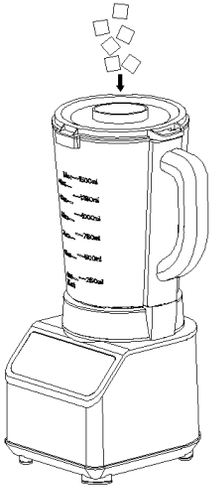

Fig.4

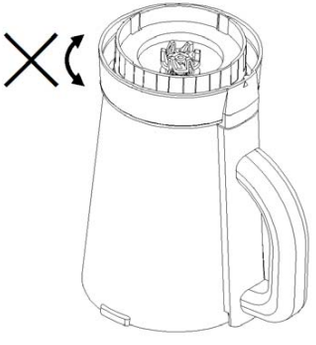

Fig 5

1. When the consistence you desire is obtained, touch the "Start/Stop" button.

Important Notes

- Do not run the blender continuously for more than 1 minute.
- Let the blender rest for at least 10 minutes between uses.
- Allow the unit to cool down before using it again.
- To stop the blender at any time, press “Start/Stop”.

Tips for Best Results

- Always add liquid first, then solid ingredients.
- The blender is not suitable for:
  - Whipping egg whites
  - Whipping cream
  - Mashing potatoes
  - Grinding meat
  - Mixing dough
  - Extracting juice
- Do not put the following into the blender:
  - Bones
  - Large hard pieces
  - Frozen solid food
  - Very tough ingredients

4. Control Panel and Operation

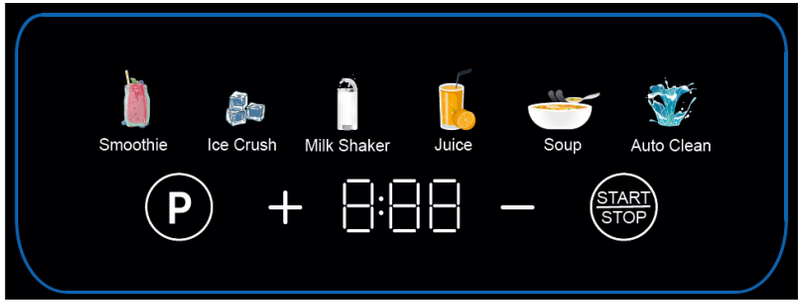

4.1. **Function Programs**

When the blender is powered on, all indicators will light up.

- Touch one of the function buttons: Smoothie · Ice Crush · Milk Shaker · Juice · Soup · Auto Clean
  - The selected button will flash.
- Press the “Start/Stop” button to begin blending.
- To change to another function, press “Start/Stop” to stop the blender first.

4.2. **Pulse Function**

- Press the **“**P” button to activate pulse mode.
- The indicator will stay on while the blender is running.
- Release the button to stop the blender.

4.3. **Speed Control (+ / -)**

- Press the “+” or “–” button to adjust the speed.
- The current speed will be shown on the display.
- The “+”, “–”, and “Start/Stop” indicators will be on.

How to Use

- Peel or remove cores from fruit and vegetables.
- Cut them into small pieces (approx. 15 × 15 × 15 mm).
- Place the ingredients into the jar.
- Add some water or other liquid to help the blender run smoothly.
- The recommended ratio is 2 parts food to 3 parts liquid.
- Do not fill above the maximum level marked on the jar.

Note

- Never use boiling liquids.
- Never run the blender empty.
- Put the lid on the jar and make sure the measuring cup is in place.
- Plug the power cord into a wall outlet.
- Select a function or speed, then press “Start/Stop” to begin blending.
- For short or delicate blending, use the “P” (Pulse) button.

Slik bruker du blenderen

1. Tilsett ingredienser i kannen

Kutt ingrediensene i små biter og legg dem i blenderkannen *(blender jar)*.
Tilsett melk eller annen væske etter behov.
(Se Fig. 1)

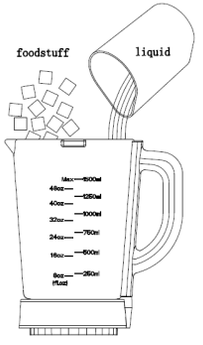

Fig.1

2. Fest lokk og målebeger

Sett målebegeret inn i lokket og vri det med klokken til det sitter fast.
Plasser lokket på blenderkannen og vri det med klokken til det er låst.
(Se Fig. 2)

Please see translation for fig 2:
front view (Front view)
Drei lokket med klokken (Turn the cup cover clockwise)

top view (Top view)
Drei lokket med klokken (Turn the cup cover clockwise)

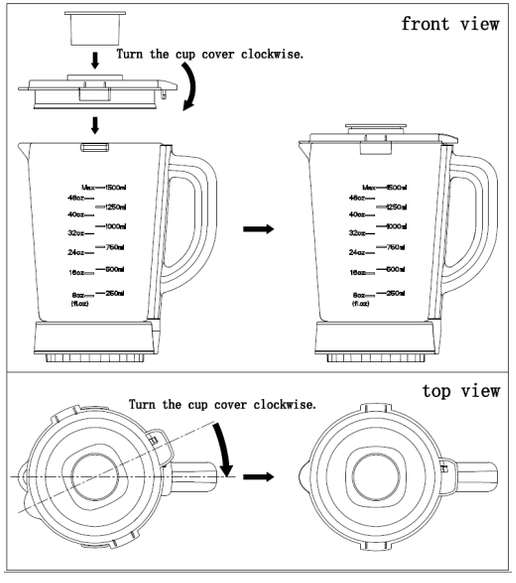

Fig.2

3. Fest kannen på basen

Juster markeringen på blenderkannen med markeringen på motorbasen.
Plasser kannen på basen og vri den med klokken til du hører et «klikk».
Dette betyr at kannen er riktig låst på plass.
Kontroller at markeringene er justert etter låsing.
(Se Fig. 3)

Please see translation for fig 3:
front view (Front view)

Turn the juice cup clockwise.
Drei blenderkannen med klokken (Turn the juice cup clockwise)

top view (Top view)

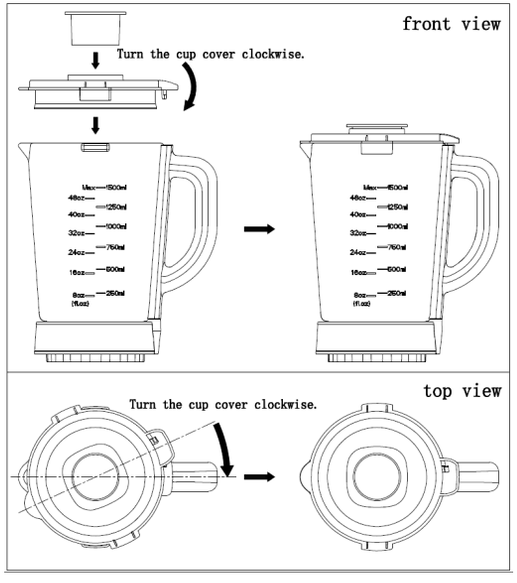

Fig.2

3. **Attach the jar to the base**

Align the mark on the jar with the mark on the motor base.
Place the jar onto the base and turn it clockwise until you hear a “click”.
This means the jar is securely locked in place.
Make sure the marks are aligned after locking. See Fig.3）

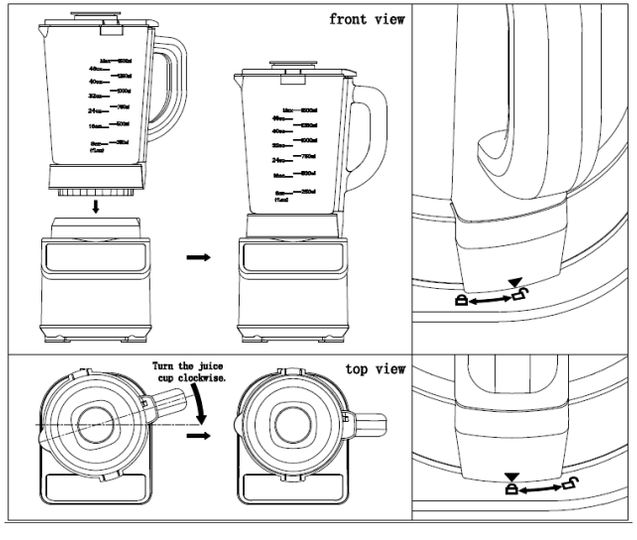

Fig.3

PLEASE USE THESE TRANSLATIONS FOR ABOVE FIGURE:

“Juice glass” → Blender jar
“Bowl cover” → Lid
“Host machine” → Motor base
“Operation panel” → Control panel

Before first use, clean all parts that come into contact with food. See the section “Cleaning and Care”.

HOW TO USE

1. **Add ingredients to the jar**

Cut the ingredients into small pieces and place them in the jar.
Add milk or other liquids as needed. (See Fig. 1)

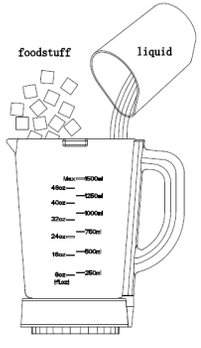

Fig.1

2. **Attach the lid and measuring cup**

Insert the measuring cup into the lid and turn it clockwise until it is securely in place.
Place the lid on the jar and turn it clockwise until it is firmly locked. (See Fig. 2)

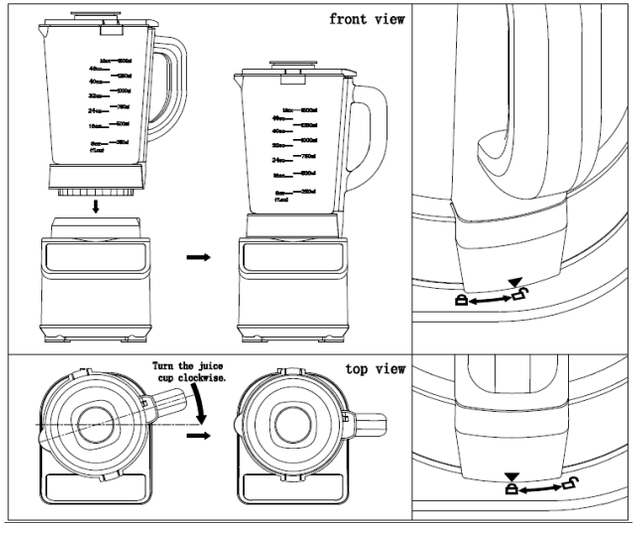

Fig.3

4. Kontrollpanel og bruk

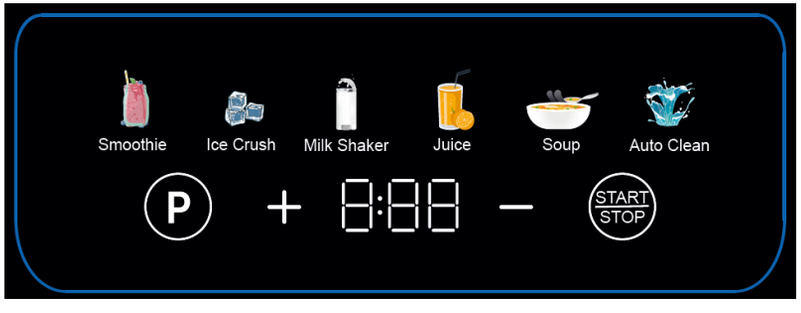

4.1 Funksjonsprogrammer

Når blenderen slås på, vil alle indikatorer lyse.

- Trykk på en av funksjonsknappene: Smoothie: Smoothie · Ice Crush: Isknusing · Milk Shaker: Milkshake · Juice: Juice · Soup: Suppe · Auto Clean: Selvrengjøring
  - Den valgte knappen vil blinke.
- Trykk på “Start/Stop” for å starte blenderen.
- For å bytte funksjon, trykk først “Start/Stop” for å stoppe blenderen.

4.2 Pulsfunksjon

- Trykk på “P” for å aktivere pulsmodus.
- Indikatoren lyser mens blenderen er i bruk.
- Slipp knappen for å stoppe.

4.3 Hastighetskontroll (+ / -)

- Trykk på “+” eller “–” for å justere hastigheten.
- Den valgte hastigheten vises i displayet.
- Indikatorene for “+”, “–” og “Start/Stop” vil lyse.

Slik bruker du blenderen

- Skrell frukt og grønnsaker og fjern kjerner.
- Kutt ingrediensene i små biter (ca. 15 × 15 × 15 mm).
- Legg ingrediensene i blenderkannen.
- Tilsett vann eller annen væske for å sikre jevn drift.
- Anbefalt forhold er 2 deler mat til 3 deler væske.
- Ikke fyll over maksmerket på kannen.

Merk:

- Bruk aldri kokende væsker.
- Ikke bruk blenderen uten innhold.
- Sett lokket på kannen og sørg for at målebegeret er på plass.
- Koble til strømuttaket.
- Velg funksjon eller hastighet, og trykk på “Start/Stopp” for å starte.
- For korte eller mer presise oppgaver, bruk “P” (Puls).
- Hold knappen inne i noen sekunder og slipp. Gjenta til ønsket resultat er oppnådd.
- For å tilsette ingredienser under bruk, fjern målebegeret og tilsett gjennom åpningen i lokket. (Se Fig. 4)
- Når ønsket konsistens er oppnådd, trykk på “Start/Stopp” for å stoppe.

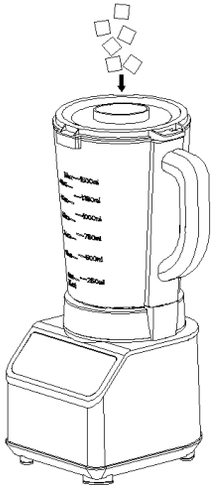

Fig.4

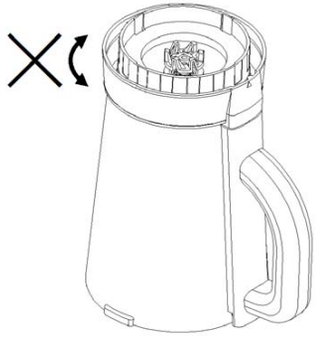

Fig 5

Viktig informasjon

- Ikke bruk blenderen kontinuerlig i mer enn 1 minutt.
- La blenderen hvile i minst 10 minutter mellom hver bruk.
- La apparatet kjøle seg ned før neste bruk.
- For å stoppe blenderen under bruk, trykk på “Start/Stopp”.

- Handle the blades with care.
- Be careful when emptying the container and during cleaning.

Caution

Make sure the blender is switched off before removing it from the base.

Know Your Blender

For Household Use Only.

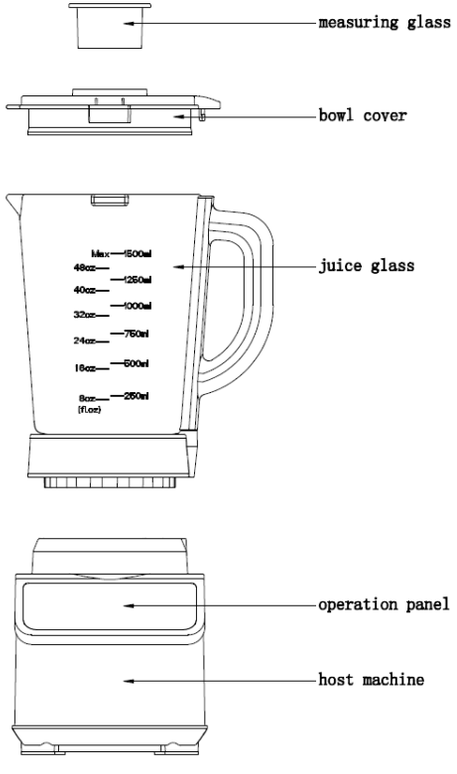

Important Safety Instructions

When using this blender, always follow these basic safety instructions:

1. Read all instructions before use.
2. Make sure the voltage on the product matches your power outlet.
3. Do not let the cord hang over the edge of a table or touch hot surfaces.
4. Do not use the appliance if the cord or plug is damaged, or if the appliance is not working properly. Contact an authorised service centre for repair.
5. If the power cord is damaged, it must be replaced by the manufacturer or a qualified technician.
6. Close supervision is required when the appliance is used near children.
7. Do not touch moving parts.
8. Keep hands and utensils out of the container while blending. Only use a scraper when the blender is turned off.
9. Only use accessories recommended by the manufacturer.
10. Unplug the appliance when not in use, before assembly, and before cleaning. Always pull the plug – not the cord.
11. Never place the blade assembly on the motor unit without the jar attached.
12. This appliance is not intended for use by persons with reduced physical, sensory, or mental abilities unless supervised.
13. Children must not play with the appliance.
14. Never leave the appliance unattended while in use.
15. Wait until the blades have completely stopped before removing the jar.
16. Always use the blender with the lid properly in place.
17. Place the appliance on a stable, dry, and level surface.
18. Keep the appliance away from heat sources such as stoves or ovens.
19. Do not use the appliance outdoors.
20. Only use the appliance for its intended purpose.

Note

A slight smell may occur the first time you use the product. This is normal and will disappear after a few uses.

Warning

- Risk of injury if the product is used incorrectly.

Tips for best resultat

- Tilsett alltid væske først, deretter ingrediensene.
- Blenderen er ikke egnet til:
  - Å piske eggehviter
  - Å piske krem
  - Å mose poteter
  - Å male kjøtt
  - Å lage deig
  - Å presse juice
- Ikke legg følgende i blenderen:
  - Bein
  - Store harde biter
  - Frosne, harde ingredienser
  - Svært harde matvarer

Rengjøring og vedlikehold

Det finnes ingen deler som kan repareres av brukeren.
Hvis service er nødvendig, kontakt et kvalifisert serviceverksted.

1. Trekk alltid ut støpselet før rengjøring.
2. Rengjør blenderen rett etter bruk. Ikke la mat tørke i kannen, da dette gjør rengjøringen vanskeligere.
3. Tilsett litt varmt såpevann i kannen og kjør blenderen på “P” (Pulse) i noen sekunder. Tøm deretter kannen.
4. Fjern alle avtakbare deler. Ta kannen av motorbasen. Kanneholderen kan ikke tas av og må rengjøres sammen med kannen. (Se Fig. 5)
5. Vask målebeger *(measuring cup)*, lokk *(lid)*, tetningsring, kanne *(blender jar)* og knivdel for hånd eller i oppvaskmaskin. Maks temperatur: 70°C. Tørk alle deler godt.
6. Rengjør knivene forsiktig med varmt såpevann, og skyll godt.
   - Ikke berør de skarpe knivene.
   - Ikke senk knivdelen i vann.
   - La knivene tørke opp-ned og utilgjengelig for barn.
7. Tørk av motorbasen *(motor base)* med en fuktig klut og tørk godt etterpå.
   - Bruk et ikke-slipende rengjøringsmiddel ved behov.
   - Hvis væske kommer inn i motorbasen, trekk ut støpselet umiddelbart og tørk grundig.

Forsiktig

- Ikke senk motorbasen i vann eller annen væske. Risiko for elektrisk støt.
- Ikke bruk slipende rengjøringsmidler eller skuresvamper.
- Ikke sett motorbasen i oppvaskmaskinen.

Sorteringsveiledning

Elektrisk og elektronisk utstyr inneholder materialer, komponenter og stoffer som kan være farlige og skadelige for menneskers helse og for miljøet når avfall av elektrisk og elektronisk utstyr (WEEE) ikke håndteres riktig. Produkter som er merket med «overkrysset søppelbøtte», er elektrisk og elektronisk utstyr. Den overkryssede søppelbøtten symboliserer at avfall av elektrisk og elektronisk utstyr ikke må kastes sammen med usortert husholdningsavfall, men skal samles inn separat. For dette formålet har alle kommuner etablert innsamlingsordninger hvor avfall av elektrisk og elektronisk utstyr gratis kan leveres av innbyggerne på gjenvinningsstasjoner eller andre innsamlingssteder, eller hentes direkte fra husholdningene. Nærmere informasjon skal innhentes hos kommunens tekniske forvaltning.

Gladkokken
Digital Blender
Instruction Manual

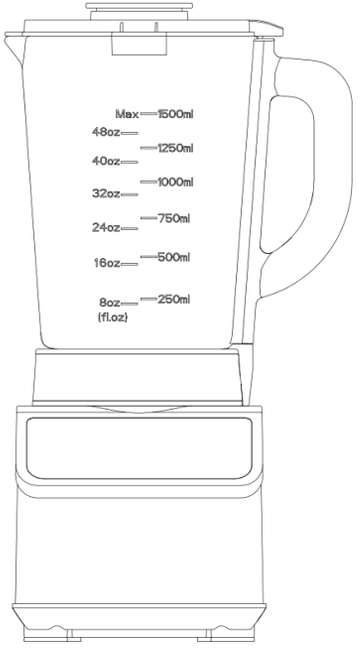

Model: GK9757
220-240V~ 50-60Hz 1200W
Please keep these instructions for future reference.