Gladkokken

PANINIGRILL

BRUKERMANUAL GK-6267

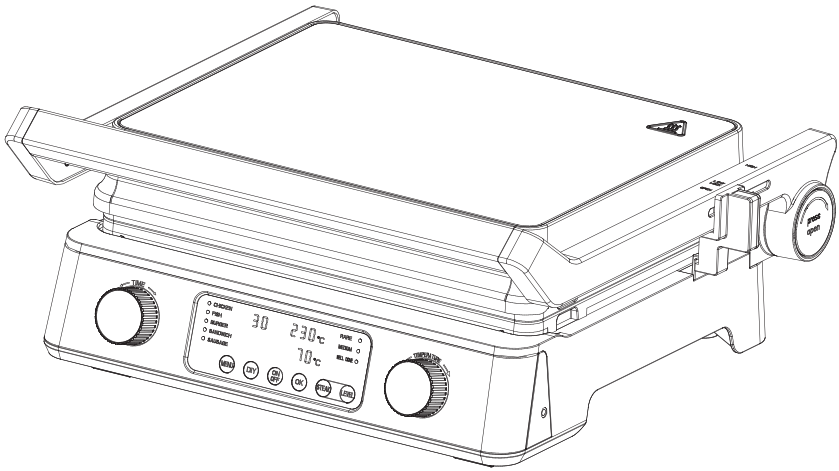

Jeg elsker å spre matglede

Derfor har jeg laget kjøkkenredskaper jeg selv liker å bruke – som gjør det lettere å lykkes med matlagingen. Med kvalitetsprodukter blir kjøkkenet et sted det er gøy å være.



TEKNISKE SPESIFIKASJONER

- Spenning: 220–240 V~
- Frekvens: 50/60 Hz
- Effekt: 2000 W
- Klasse: I

DELER

1.Håndtak
2.Overdel
3.Lås
4.180°-åpningsknapp
5.Tidsdreieknapp
6.Betjeningspanel
7.Temperaturdreieknapp
8.Keramisk grillplate
9.Underdel

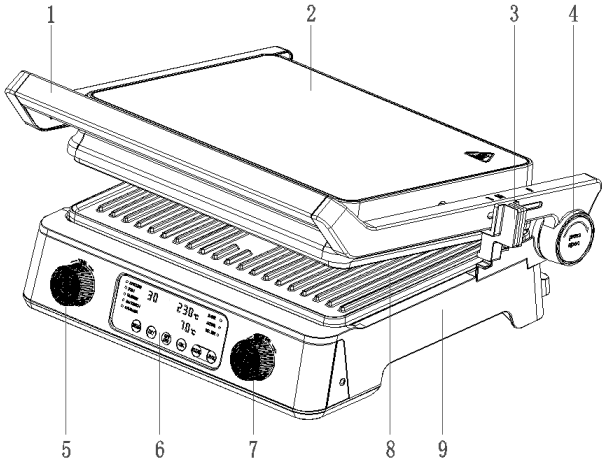

VIKTIGE SIKKERHETSINSTRUKSJONER
LES ALLE INSTRUKSJONER FØR BRUK

- Apparatet er kun beregnet til husholdningsbruk med vekselstrøm 220–240 V.
- Ikke berør varme overflater. Bruk alltid håndtak eller knapper.
- Senk aldri ledningen, støpselet eller selve apparatet ned i vann eller andre væsker. Dette reduserer risikoen for elektrisk støt.
- Hold alltid oppsyn når apparatet brukes av eller i nærheten av barn.
- Trekk ut støpselet når apparatet ikke er i bruk, og før rengjøring. La apparatet avkjøles før du setter på eller tar av deler, og før rengjøring.
- Ikke bruk apparatet hvis det er skadet eller ikke fungerer som det skal. Lever det til et autorisert serviceverksted for kontroll og reparasjon. Forsøk aldri å reparere apparatet selv.
- Bruk av tilbehør som ikke er anbefalt av produsenten, kan føre til brann, elektrisk støt eller personskade.
- Ikke bruk apparatet utendørs eller til kommersielle formål.

NO

- La ikke ledningen henge over bordkanten, og sørg for at den ikke berører varme overflater.
- Ikke plasser apparatet på eller i nærheten av en varm gassbrenner, elektrisk kokeplate eller oppvarmet ovn.
- Trekk alltid ut støpselet etter bruk.
- Bruk kun apparatet til det tiltenkte formålet.
- Apparatet er ikke beregnet for bruk med ekstern timer eller separat fjernkontrollsystem.
- Vær svært forsiktig når du flytter et apparat som inneholder varm olje eller andre varme væsker.
- Apparatet kan brukes av barn fra 8 år og oppover samt av personer med nedsatte fysiske, sensoriske eller mentale evner eller manglende erfaring og kunnskap, dersom de er under oppsyn eller har fått instruksjon i sikker bruk av apparatet og forstår farene det innebærer. Barn skal ikke leke med apparatet. Rengjøring og vedlikehold skal ikke utføres av barn, med mindre de er over 8 år og under oppsyn.
- Hold apparatet og ledningen utenfor rekkevidde for barn under 8 år.
- Temperaturen på tilgjengelige overflater kan være høy når apparatet er i bruk.
- FORSIKTIG: Varm overflate.
- Hvis ledningen er skadet, må den skiftes ut av produsenten, et serviceverksted eller en tilsvarende kvalifisert person for å unngå fare.

Ytterligere advarsler

- Apparatet, inkludert sidene og toppen, blir svært varmt under bruk. Unngå kontakt med varme flater. Fare for forbrenning! Hold kun i håndtaket.
- Apparatet skal alltid stå vannrett under bruk.
- Senk ikke apparatet ned i noen form for væske.
- ADVARSEL: Trekull eller lignende brennbart brensel må ikke brukes med dette apparatet.

TA VARE PÅ DISSE INSTRUKSJONENE
KUN TIL HUSHOLDNINGSBRUK

Jordet støpsel

For å redusere risikoen for elektrisk støt har dette apparatet et jordet støpsel. Hvis støpselet ikke passer helt i stikkontakten, må du kontakte en autorisert elektriker. Du må ikke endre støpselet på noen måte eller bruke adapter.

FØR FØRSTE BRUK

- Les alle instruksjonene grundig, og ta vare på dem for senere bruk.
- Fjern all emballasje.
- Rengjør grillplatene ved å tørke dem av med en svamp eller klut fuktet med varmt vann. Senk ikke apparatet ned i vann, og la ikke vann renne direkte på grillplatene.
- Tørk av med en klut eller kjøkkenpapir.
- For best resultat påføres et tynt lag matolje eller oljespray på grillplatene.

Merk: Når grillen varmes opp for første gang, kan den avgi litt røyk eller lukt. Dette er normalt for mange apparater med varmeelementer og påvirker ikke apparatets sikkerhet.

SLIK BRUKER DU PANINIGRILLEN

Sørg for at grillplatene er rene og klargjort som beskrevet under "Før første bruk" før du begynner.

Betjening

Grillen kan åpnes helt flatt (180°) og brukes som åpen grill. Trykk på 180°-åpningsknappen for å frigjøre den øvre platen, og legg den flatt ned.

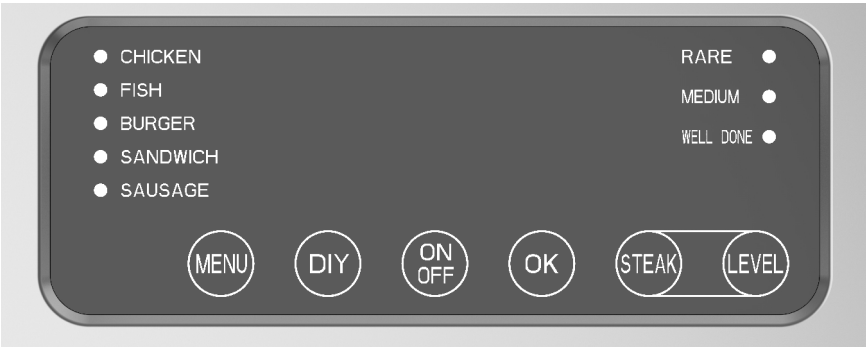

NO

- Lukk grillen, og sett støpselet i stikkontakten. "ON/OFF"-knappen begynner å blinke – grillen er avslått.
- Trykk og hold inne "ON/OFF"-knappen i ca. 2 sekunder for å slå på grillen. Velg deretter modus: Trykk på "MENU" for å velge et forhåndsinnstilt program (Chicken, Fish, Burger, Sandwich eller Sausage med forhåndsinnstilt tid og temperatur), eller trykk på "DIY" for å stille inn tid og temperatur manuelt. Trykk på "STEAK" for å velge biffprogrammet, og bruk "LEVEL" for å velge stekegrad: Rare, Medium eller Well Done. Displayet viser valgt temperatur og tid.
- Temperatur og tilberedningstid kan justeres etter behov med høyre og venstre dreieknapp.
- Drei den høyre dreieknappen for å justere temperaturen i trinn på 5 °C. Temperaturområdet er 120–230 °C.
- Drei den venstre dreieknappen for å justere tilberedningstiden i trinn på 1 minutt (1–60 minutter).
- Når grillplatene har nådd den innstilte temperaturen, slutter temperaturdisplayet å blinke. Det høres et lydsignal, og tilberedningen kan begynne.
- Trykk på "OK"-knappen for å starte nedtellingen (tidsdisplayet blinker).
- Når nedtellingen er ferdig, går grillen tilbake til standby-modus.

Apparatet kan slås av når som helst under tilberedningen ved å trykke og holde inne "ON/OFF"-knappen i ca. 2 sekunder.

Grillen slår seg automatisk av hvis den ikke betjenes i løpet av 30 minutter.

RENGJØRING OG VEDLIKEHOLD

- Trekk alltid ut støpselet og la grillen avkjøles før rengjøring. Grillen er enklest å rengjøre mens den fortsatt er litt varm, men ikke så varm at du kan brenne deg. Det er ikke nødvendig å demontere grillen for å rengjøre den. Senk aldri grillen ned i vann, og sett den aldri i oppvaskmaskinen.
- Tørk av grillplatene med en myk klut for å fjerne matrester. Ved fastbrente rester kan du helle litt varmt vann med oppvaskmiddel over restene og deretter rengjøre med en myk, ikke-slipende svamp. Alternativt kan du legge fuktig kjøkkenpapir over grillplatene for å myke opp restene.
- Ikke bruk slipende materialer som kan ripe eller skade non-stick-belegget.
- Ikke bruk metallredskaper til å ta ut maten, da de kan skade non-stick-overflaten.

- Tørk av utsiden av grillen med en fuktig klut. Ikke bruk slipende svamper eller stålull, da dette kan skade overflaten. Senk ikke grillen ned i vann eller andre væsker.
- Fjern og tøm dryppbrettet etter hver bruk, og vask det i varmt vann med oppvaskmiddel. Unngå slipende svamper eller sterke rengjøringsmidler, da de kan skade overflaten. Skyll og tørk grundig med en myk klut, og sett brettet på plass igjen.

OPPBEVARING

- Trekk alltid ut støpselet før oppbevaring.
- Sørg alltid for at grillen er avkjølt og tørr før den settes bort.

SORTERINGSVEILEDNING

Elektrisk og elektronisk utstyr inneholder materialer, komponenter og stoffer som kan være farlige og skadelige for menneskers helse og for miljøet dersom avfall av elektrisk og elektronisk utstyr (WEEE) ikke håndteres riktig. Produkter som er merket med «overkrysset søppelbøtte», er elektrisk og elektronisk utstyr. Den overkryssede søppelbøtten symboliserer at avfall av elektrisk og elektronisk utstyr ikke må kastes sammen med usortert husholdningsavfall, men skal samles inn separat. For dette formålet har alle kommuner etablert innsamlingsordninger hvor avfall av elektrisk og elektronisk utstyr kan leveres gratis av innbyggere på gjenvinningsstasjoner eller andre innsamlingssteder, eller hentes direkte fra husholdninger. Nærmere informasjon kan fås hos kommunens tekniske forvaltning.

Produsert for og importert av:

Stock Group Norway AS
c/o Granada
Sørliveien 118
1788 Halden

Gladkokken

PANINI GRILL

USER MANUAL GK-6267

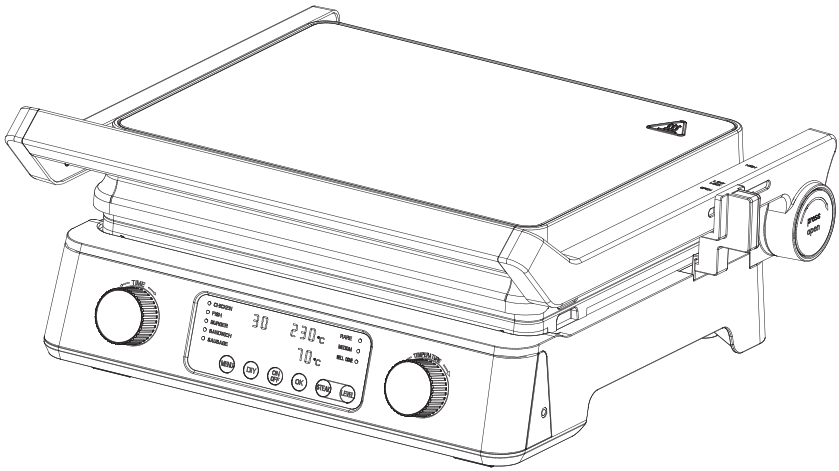

EN

TECHNICAL SPECIFICATIONS

- Voltage: 220–240V~
- Frequency: 50/60Hz
- Power: 2000W
- Class: I

PARTS

1.Handle
2.Upper Housing
3.Lock
4.180° Angle Button
5.Time Knob
6.Control Panel
7.Temperature Knob
8.Grill Ceramic Plate
9.Bottom Housing

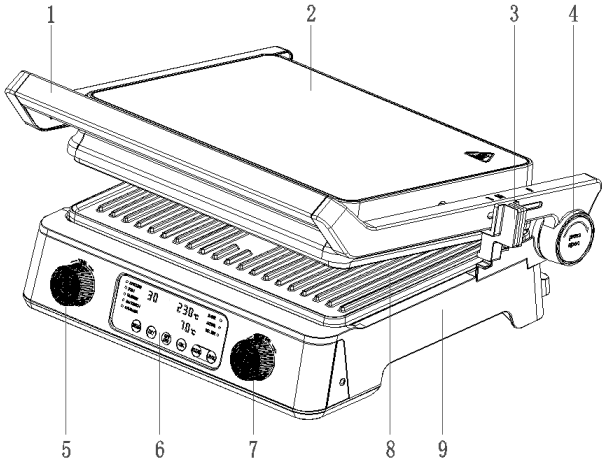

IMPORTANT SAFETY INSTRUCTIONS
READ ALL INSTRUCTIONS BEFORE USE

- Use only on AC 220–240V. For household use only.
- Do not touch hot surfaces. Use handles or knobs.
- To protect against the risk of electric shock, do not immerse the cord, plug, or cooking unit in water or any other liquid.
- Close supervision is necessary when the appliance is used by or near children.
- Unplug from the outlet when not in use and before cleaning. Allow the appliance to cool before putting on or taking off parts, and before cleaning.
- Do not operate the appliance if it is damaged or has malfunctioned. To avoid the risk of electric shock, never try to repair the appliance yourself. Take it to an authorised service centre for examination and repair.
- The use of accessory attachments not recommended by the manufacturer may result in fire, electric shock, or risk of injury.

- Do not use outdoors or for commercial purposes.
- Do not let the power cord hang over the edge of a table or counter, or touch hot surfaces.
- Do not place on or near a hot gas or electric burner or a heated oven.
- Always unplug the unit when finished using.
- Use the appliance only for its intended purpose.
- The appliance is not intended to be operated by means of an external timer or separate remote-control system.
- Extreme caution must be exercised when moving an appliance containing hot oil or other hot liquids.
- This appliance can be used by children aged 8 years and above and by persons with reduced physical, sensory, or mental capabilities, or lack of experience and knowledge, if they have been given supervision or instruction concerning the use of the appliance in a safe way and understand the hazards involved. Children shall not play with the appliance. Cleaning and user maintenance shall not be carried out by children unless they are older than 8 years and supervised.
- Keep the appliance and its cord out of reach of children under 8 years.
- The temperature of accessible surfaces may be high when the appliance is operating.
- CAUTION: Hot surface.
- If the supply cord is damaged, it must be replaced by the manufacturer, its service agent, or a similarly qualified person in order to avoid a hazard.

Additional warnings

- The appliance, including its sides and top, gets very hot during use. Avoid any contact. Danger of burning! Only hold by the handle.
- The appliance must always be positioned horizontally during use.
- Do not immerse the appliance in any liquid.
- WARNING: Charcoal or similar combustible fuels must not be used with this appliance.

SAVE THESE INSTRUCTIONS
FOR HOUSEHOLD USE ONLY

EN

Grounded plug

To reduce the risk of electric shock, this appliance has a grounded plug. If the plug does not fit fully into the electrical outlet, contact a qualified electrician. Do not modify the plug in any way or use an adapter.

BEFORE FIRST USE

- Read all instructions carefully and keep them for future reference.
- Remove all packaging.
- Clean the cooking plates by wiping with a sponge or cloth dampened in warm water. Do not immerse the unit and do not run water directly onto the cooking surfaces.
- Dry with a cloth or paper towel.
- For best results, lightly coat the cooking plates with a little cooking oil or cooking spray.

Note: When the grill is heated for the first time, it may emit slight smoke or odour. This is normal with many heating appliances and does not affect the safety of the appliance.

HOW TO USE THE PANINI GRILL

Make sure the cooking plates are clean and prepared as described under "Before First Use" before you begin.

Operating the grill

The grill can be opened completely flat (180°) for use as an open grill. Press the 180° angle button to release the upper plate, and lay it flat.

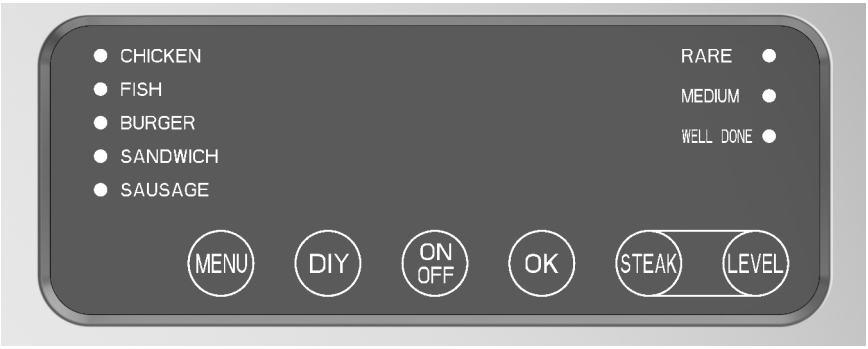

- Close the grill and insert the power cord plug into the wall outlet. The "ON/OFF" button will start flashing – the grill is in off mode.
- Press and hold the "ON/OFF" button for approximately 2 seconds to turn on the grill. Then select a mode: Press "MENU" to choose a preset programme (Chicken, Fish, Burger, Sandwich, or Sausage with preset time and temperature), or press "DIY" to set the time and temperature manually. Press "STEAK" to select the steak programme, and use "LEVEL" to choose the doneness: Rare, Medium, or Well Done. The display will show the selected temperature and time.
- The temperature and cooking time can be adjusted as needed using the right and left knobs.
- Rotate the right knob to adjust the temperature in increments of 5°C. The temperature control range is 120–230°C.
- Rotate the left knob to adjust the timer in increments of 1 minute (1–60 minutes).
- When the cooking plates reach the set temperature, the temperature display stops flashing, a sound signal is heard, and cooking can begin.
- Press the "OK" button to start the countdown (the time display will flash).
- When the countdown ends, the grill returns to standby.

The appliance can be switched off at any time during the cooking process by pressing and holding the "ON/OFF" button for approximately 2 seconds.
The grill will switch off automatically if not operated for 30 minutes.

CLEANING AND CARE

- Always unplug the grill and allow it to cool before cleaning. The unit is easier to clean when still slightly warm (but not hot – avoid risk of burns). There is no need to disassemble the grill for cleaning. Never immerse the grill in water or place it in a dishwasher.
- Wipe the cooking plates with a soft cloth to remove food residue. For baked-on residue, squeeze some warm water mixed with detergent over the food residue, then clean with a non-abrasive plastic scouring pad. Alternatively, place wet kitchen paper over the grill to moisten the residue.
- Do not use anything abrasive that can scratch or damage the non-stick coating.
- Do not use metal utensils to remove food, as they can damage the non-stick surface.

- Wipe the outside of the grill with a damp cloth only. Do not use abrasive scouring pads or steel wool, as this will damage the finish. Do not immerse in water or any other liquid.
- Remove and empty the drip tray after each use and wash it in warm, soapy water. Avoid scouring pads or harsh detergents, as they may damage the surface. Rinse and dry thoroughly with a clean, soft cloth and replace.

STORAGE

- Always unplug the grill before storage.
- Always make sure the grill is cool and dry before storing.

SORTING GUIDE

Electrical and electronic equipment contains materials, components, and substances that can be hazardous and harmful to human health and the environment if waste from electrical and electronic equipment (WEEE) is not disposed of properly. Products labeled with the "crossed-out wheeled bin" are electrical and electronic equipment. The crossed-out wheeled bin symbol indicates that waste from electrical and electronic equipment must not be disposed of with unsorted household waste but must be collected separately. For this purpose, all municipalities have established collection schemes where waste from electrical and electronic equipment can be delivered free of charge by citizens at recycling stations or other collection points or picked up directly from households. Further information can be obtained from the municipality's technical administration.

Manufactured for and imported by:

Stock Group Norway AS
c/o Granada
Sørliveien 118
1788 Halden